AVTRON™ ENCODERS

HS44 编码器

磁式重载型
套轴式编码器

理想的风力发电机及电动机编码器！

- 安装简单
- 最高达10000PPR
- 无缝替换竞争型号
- 标准的高功率输出
- 工作温度-40°C至+100°C
- 完全隔绝轴电流
- 无脆弱的光电元件
- 所有电路密封或灌装
- 工业重载铸铝外壳
- 2年无争议质保

HS44

HS44具有超凡的性能表现，磁阻式传感原理结合防水的电子元部件灌封设计，使其具有高耐久及抗污染的重载能力，且能对竞争型号进行无缝替换。

AVTRON HS44适用于轴径为12mm，16mm的直轴以及17mm的椎轴（锥度10:1）的发电机/电机，中心顶丝式安装。可选陶瓷轴承，提供高压轴电流绝缘。

HS44可以无缝替换宝盟HOG8&9系列，以及莱纳林德861，862和865系列。HS44有更突出的耐久性和自我诊断能力。

AVTRON编码器配置了性能更好的轴密封和轴承，从而具有更好的抗污染，耐温变循环和液体喷淋的特性。

HS44具有高功率输出选项，可直接驱动300米长的电缆，同时提供短路保护和瞬时过电压保护！

在各种复杂的实际工况中，自我诊断系统可监控编码器的传感器和输出等工作状态，实时显示编码器是否正常运转。从此告别通过笨拙的PC或示波器来检测编码器的窘境。

在实际工况中，光电原理的编码器经常会因为水或灰尘等污染，导致光电系统失效。HS44先进的磁阻传感技术从根本上杜绝了污染对编码器的影响。电路系统完全密封，从而阻绝了水、油、灰尘等对电路系统的污染。从而确保HS44编码器在非常恶劣的环境中也能稳定工作，提供超高的可靠性和耐久性！

今天就选择HS44来升级您的设备吧！

外形尺寸图

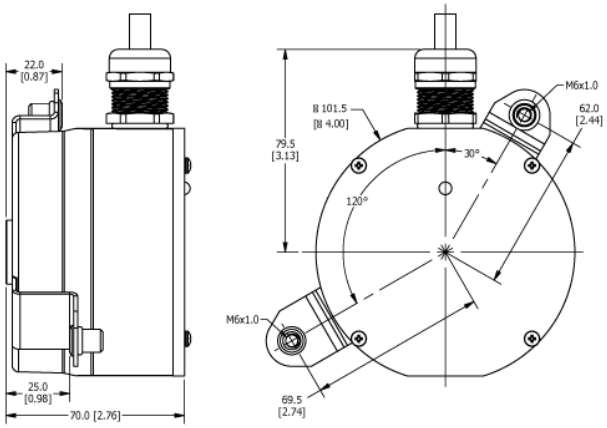

更多详细信息(图纸、安装说明等)可登陆我们的网站查询。
www.avtronencoders.cn

更多HS44的优点

- 全数字化设计;无微调电阻或电位器
- 无缝替换堡盟HOG8,HOG9,莱纳林德861,862,865等竞争型号
- 适用各类发电机和电动机,包括12mm,16mm,17mm锥轴等
- 可选自诊断LED和报警输出
- 提供接地端子和可定制长度的力矩臂
- 适用于各种主流品牌的风力发电机

HS44技术参数

操作功率:工作电压:6-30VDC;空载电流80mA
输出方式:A与B相差90°,带有标记脉冲(A,A-,B,B-,Z,Z-)
输出频率:0-250KHz(6V,1米电缆)
PPR:1-10000(如需更高或特殊,请联系技术支持)
速度:最大6000RPM(如需更高,请联系技术支持)
工作温度:标准-30°C- 85°C,可选-40°C- 100°C
防护等级:IP66,电子元器件完全封装
轴电流绝缘: 2700VRMS,可选陶瓷轴承
抗振动:10-2000Hz,17G
抗冲击:275G,6ms
轴向轴承载荷:500N
径向轴承载荷:1200N
重量:635g
认证:CE, UL 508

选型指南

图中所有尺寸单位如无特殊说明,均为英寸[毫米]。
特性与规格如有变化恕不另行通知。

HS44 选型表								
H S 4 4	□	□	□	□	□	□□	X X	□□□ZA
型号	轴径	支架	连接器	Z信号宽度	线驱动	PPR* 单输出	PPR* 双输出	特殊选项
	2- 12mm直轴,标准轴承 6- 16mm直轴,标准轴承 7- 17mm锥轴,锥度10:1,中心轴顶丝安装,标准轴承 B- 12mm直轴,陶瓷轴承 F- 16mm直轴,陶瓷轴承 G- 17mm锥轴,锥度10:1,中心轴顶丝安装,陶瓷轴承	X- 无支架 1- 仅120°支架(轴至支架内侧25mm) 2- 仅330°支架(轴至支架外侧22mm)	2- M23/12针 (标准相位) 3- M23/12针 (反相位) T- M12-8针 Turck式引脚 U- M12-8针美式引脚 W- M20夹线插头带0.5米电缆 Y- M20夹线插头,不带电缆	K- ¼ AB信号波长,与AB信号上升沿同步 L- ½ AB信号波长,与B下降沿同步 M- 与AB信号波长相同,与A信号上升沿同步 U- 无控制的Z信号波长	1- 6-30V输入/输出 2- 6-30V输入,固定5V输出 3- 5V输入/输出	AN- 256 AR- 512 AY- 1024 A3- 2000 A4- 2048 AT- 3072 AD- 4096 A2- 8192 K1- 10000 *如需其他PPR请联系技术支持	XX- 无	000- 无 9XX- 定制电缆长度^ TXX- 定制力矩臂长度** 068- 远程报警输出 069- 250mm接地端子 070- 极端温度选项(-40至100°C) **力矩臂长度=XXmm/10,指定长度只能是10的整数倍。 ^定制电缆长度单位为米,最大99米。

AVTRON™ ENCODERS
亚洲埃福创工业自动化贸易(北京)有限公司
北京市朝阳区雅宝路10号15层1506室
电话:010-82251384,传真:010-82253316
www.avtronencoders.cn

特性与规格如有变化恕不另行通知。
EU-SMART™, SMARTSafe™, SMARTTach™, THIN-LINE™, WIDE-GAP™, SAFETach™和BULLSEYE32™的商标持有人均为Nidec Industrial Solution。
所有其他商标和注册商标均为其各自的所有人持有。
Nidec Industrial Solutions 的标准质保条款适用于本产品。
所有的尺寸均为近似值。